MYRA Single Led Armatür
Myra Single Led Lighting

Teknik Özellikler/Technicial Specifications

Ürün Adı Product Name	Myra Single	**Armatür Gücü** Luminaire Power	7W
Led Led	Mid Power	**Armatür Lümeni** Armature Lumen	770 lm
Led Lümeni Led Lumen	847 lm	**Armatür Verimliliği** Luminaire Efficiency	110 lm/W
CCT Işık Rengi CCT Light Color	3000K - 4000K 5000K - 6500K	**Işık Açısı** Light Angle	Reflektör 14°/24°/36° Reflektör 14°/24°/36°
Giriş Gerilimi Input Voltage	220-240 Vac	**Difüzör** Diffuser	Polikarbon Cam Polycarbonate Glass
Gövde Body	Alüminyum Ekstrüzyon Aluminium Extrusion	**IP Koruma** IP Protection	IP-65
Gövde Rengi Body Color	Ral 9005-9016 Toz Boya Ral 9005-9016 Powder Paint	**Power Factor(PF)** Power Factor (PF)	>0.95
Çalışma Sıcaklığı Operating temperature	-40C - +55 C (Opsiyonel Tasarlanabilir) (Can be designed as optional)	**Ürün Ömrü** Product Lifetime	60.000 Saat 60.000 Hours
Ölçüler (mm) Dimensions (mm)	197x85x50 mm	**Ağırlık** Weight	0,550 Kg

-Ekonomik ilk yatırım maliyeti
-IP44-IP54 koruma sınıfı
-LM80 ve TM21 standardına göre 60.000 saat üzeri ömür
-Yüksek kaliteli alüminyum enjeksiyon kasa ve çerçeve
-Her noktada kusursuz soğutma
-Kamaşmayı engelleyen özel difüzör
-Yüksek tavan uygulamaları için farklı difüzör seçenekleri
-3-step Mac Adam tolerans değerlerinde renk sıcaklığı tutarlılığı
-Farklı renk seçenekleri
-Yüksek kalite elektrik ve mekanik bağlantı parçaları
-EN 60598-1 standartlarına ve ilgili alt standartlara göre ölçümler
-IESNA-LM-79-08 standardına göre fotometrik ölçümler

-Economical investment cost
-High quality aluminium injection housing and frame
-Excellent cooling performance at every point
-Different diffuser options for higher ceilings
-Electrostatic powder coating
-High quality electrical and mechanical connection parts
-Special diffuser for glare control
-Lighting grade PMMA or PS diffuser for glare control
-Different color temperature options (3000K- 4000K - 6500K)
-Color temperature consistency within 3-step Mac Adam
-Measurements according to EN 60598-1 and related sub standards
-Photometric measurements according to IESNA-LM-79-08 standard

Uygulama Alanları
Applicaiton Areas

Eğitim,Sağlık ve Spor Merkezleri
Education, Health & Sport Center
Ofis ve Çalısma Alanları
Office and Working Areas
AVM ve Showroom
Shopping Malls and Showrooms
Zincir Magaza ve Marketler
Retail Stores & Markets
Benzin İstasyonları
Petrol Stations
Bina Çevresi/Building Environment
Çizgisel Aydınlatma/Linear Led Lighting

Örnek Uygulamalar
Applications

Opsiyonlar/Options

Teknik Çizim/Technical Drawing

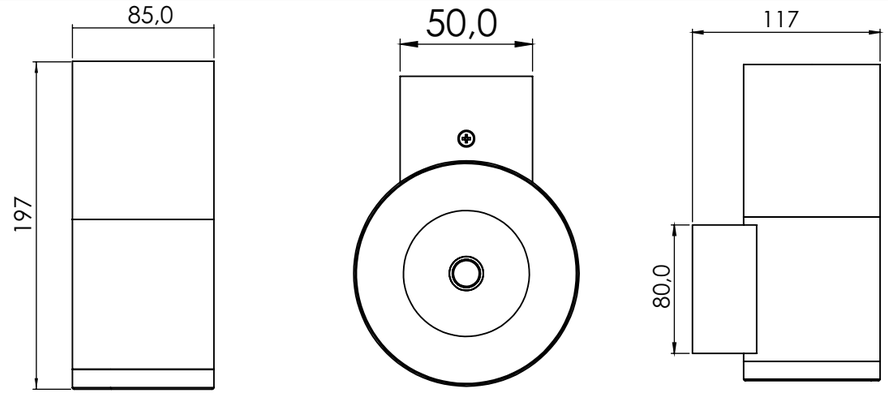

Diğer Seçenekler/Other Options

Armatür Gücü Luminaire Power	Led Lümeni Led Lumen	Armatür Lümeni Armature Lumen	Armatür Verimi Fixture Efficiency	Ölçüler Dimensions	Koli Adedi Package Quantity	Ağırlık KG Weight KG
7 W	847 lm	770 lm	110 lm/W	197x85x50 mm	1	0,550